TESTER DE SENSOR

Este tester de sensor cuenta con lo siguiente:

- una luz verde y una señal acústica que indica un funcionamiento correcto
- los sensores pueden ser revisados sin tener que ser desmontados
- conexiones M8 y M12, y placa de terminales para conexión directa a los cables
- botón de conmutación PNP o NPN
- fuente de alimentación de batería de 9V
- apagado automático

DATOS TÉCNICOS

Material del contenedor	PA 6.6 azul
Grado de protección	IP00
Conexiones	Tipo de enchufe M8 y M12 con cable de 40cm
Conexiones adicionales	3 terminales para conexión por cable
Fuente de alimentación	9V DC (batería tipo 6LR61)
Voltaje interno	15V DC
Luz verde	Tester encendido
Luz amarilla	Sensor en operación
Luz roja	Batería baja

COMPONENTES

① CONTENEDOR: (PA 6.6 azul)
② BOTÓN DE ENCENDIDO
③ CONEXIÓN POR CBALE + (marrón)
④ CONEXIÓN POR CABLE - (azul)
⑤ CONEXIÓN DE SALIDA (negro)
⑥ SELECTOR PNP/NPN
⑦ CONECTOR M8X1
⑧ CONECTOR M12X1
⑨ CUBIERTA DEL LED

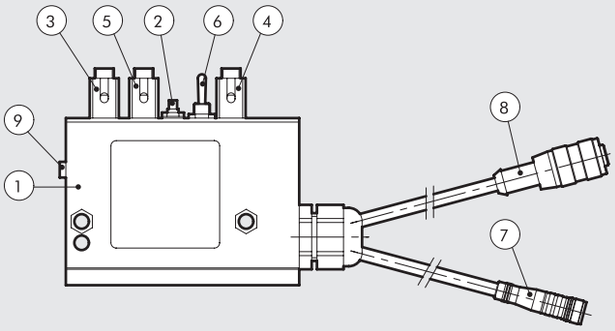

Código	Descripción	Dimensiones [mm]	Peso [g]
W0950060000	Tester del sensor	63x88x24	192

Polígono Industrial O Rebullón s/n. 36416 - Mos - España - rodavigo@rodavigo.com

METAL WORK PNEUMATIC

NOTAS